8856 Stardew Valley Organizer

Legend

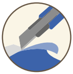

Please, remove protective layer from the acrylic sheet with a box cutter or a thin knife.

● **HDF** (ХДФ)

● **Acrylic** (акрил)

A

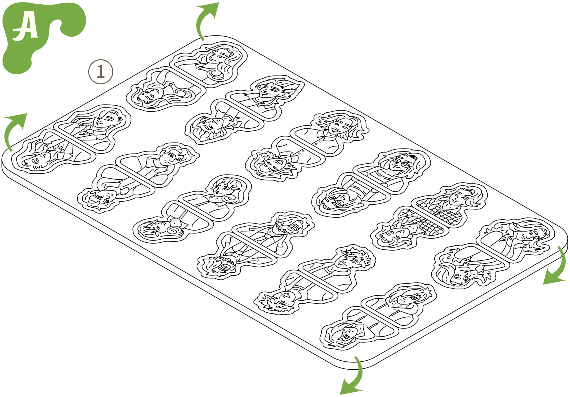

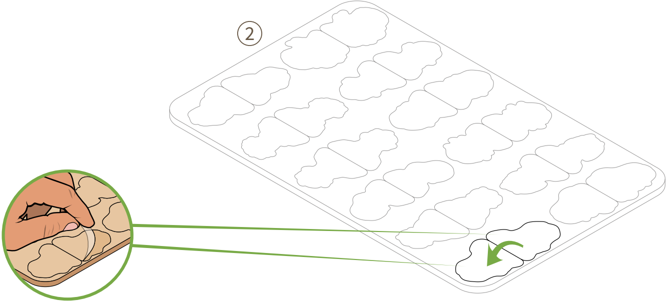

ENG: Please, remove protective layer from the adhesive film on the back of all figures using a box cutter or a thin knife.

UKR: Будь ласка, зніміть захисний шар з самоклеючої плівки, на зворотньому боці всіх фігурок, за допомогою канцелярського або тонкого ножа.

ENG: You can apply the figures without removing them from the sheet first, or in any way that is convenient for you.

UKR: Ви можете клеїти фігурки не витягуючи їх перед цим з листа. Або як вам буде зручно.

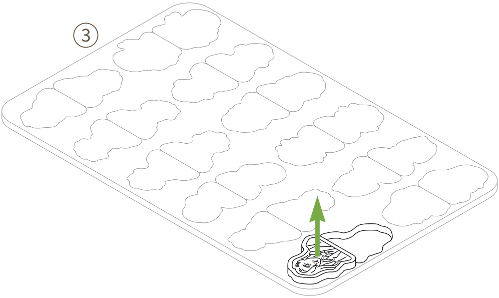

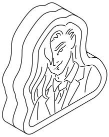

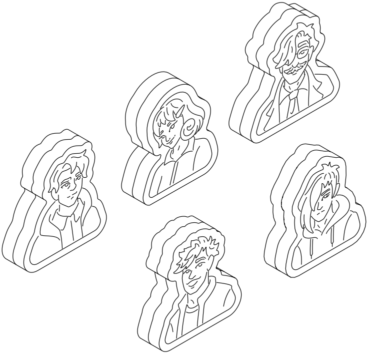

ENG: All tokens are assembled in the same way.

UKR: Всі токени складаються аналогічно.

ENG: All tokens are assembled in the same way.

UKR: Всі токени складаються аналогічно.

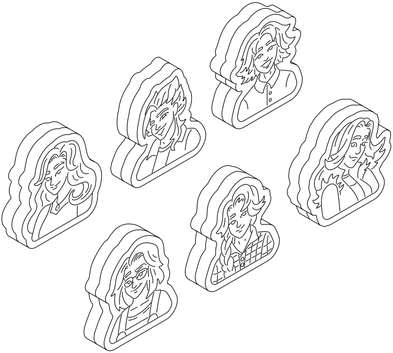

B

①

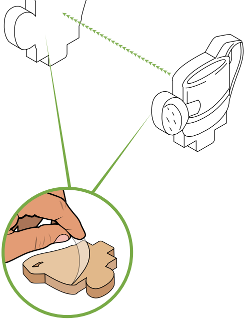

ENG: Please, remove protective layer from the adhesive film on the back of all figures using a box cutter or a thin knife.

UKR: Будь ласка, зніміть захисний шар з самоклеючої плівки, на зворотньому боці всіх фігурок, за допомогою канцелярського або тонкого ножа.

ENG: You can apply the figures without removing them from the sheet first, or in any way that is convenient for you.

UKR: Ви можете клеїти фігурки не витягуючи їх перед цим з листа. Або як вам буде зручно.

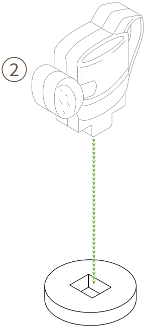

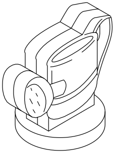

ENG: All tokens are assembled in the same way.

UKR: Всі токени складаються аналогічно.

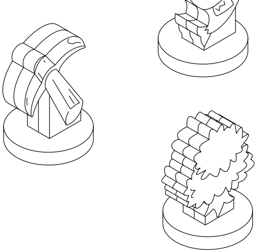

C

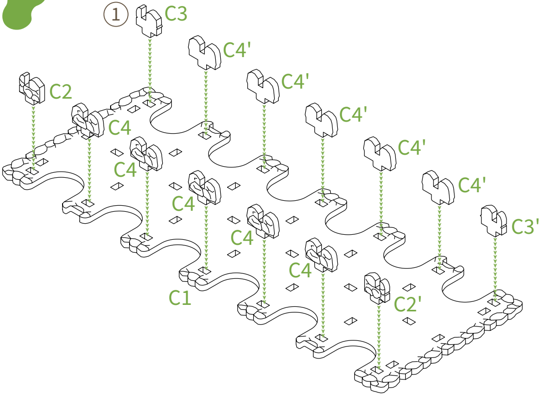

ENG: 2 spare parts C4, C4'.

UKR: 2 запасні деталі C4, C4'.

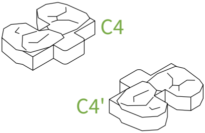

②

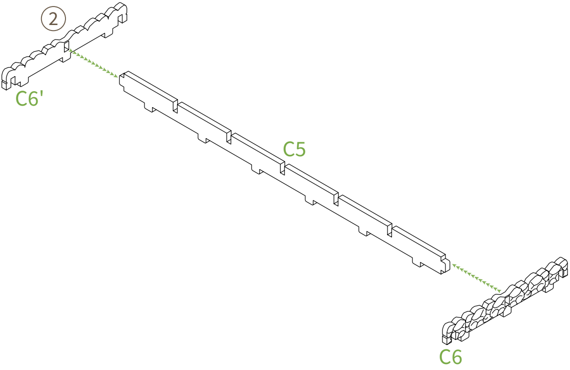

③

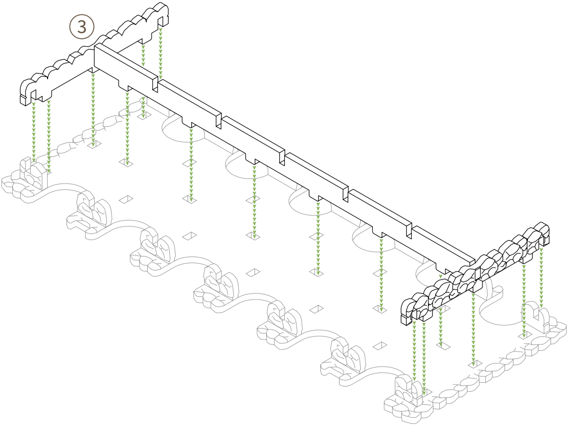

④

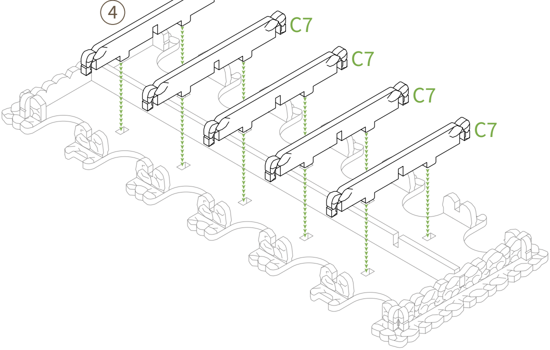

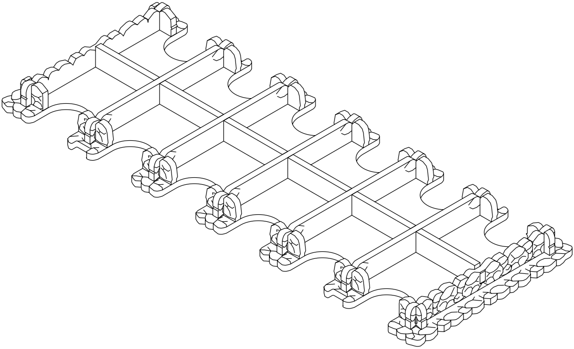

D

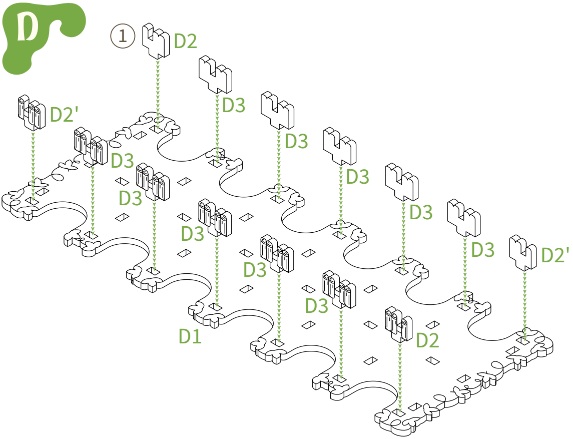
①
D2
D2'
D3
D3
D3
D3
D3
D3
D3
D3
D3
D3
D3
D3
D2'
D1
D2

ENG: 2 spare parts D3.

UKR: 2 запасні деталі D3.

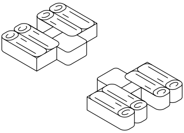

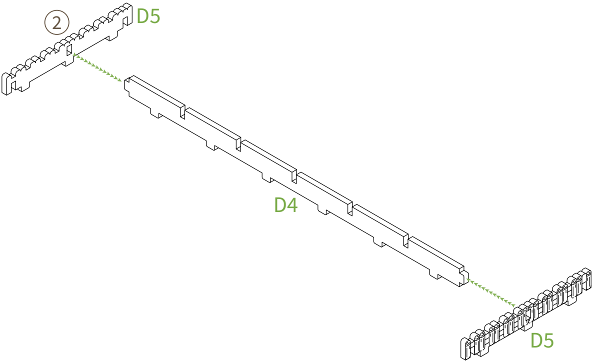

③

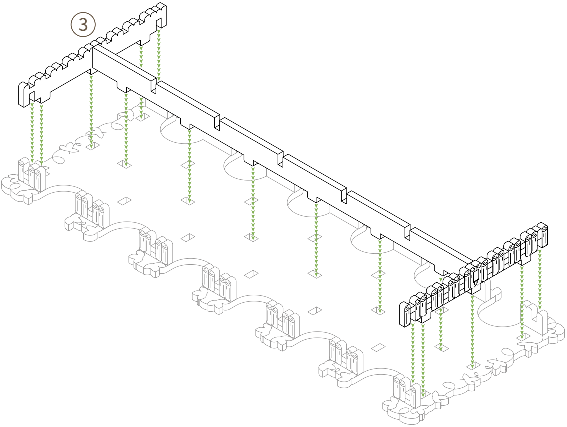

④

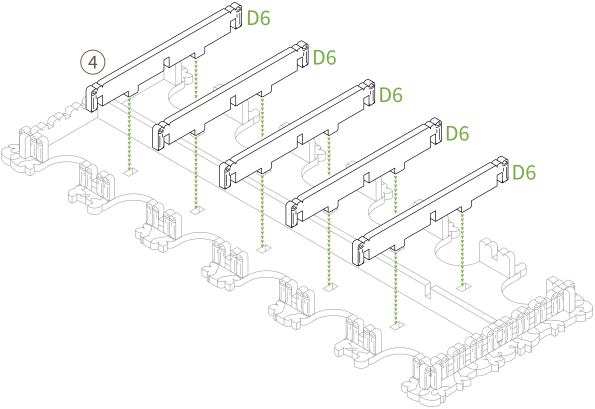
D6
D6
D6
D6
D6

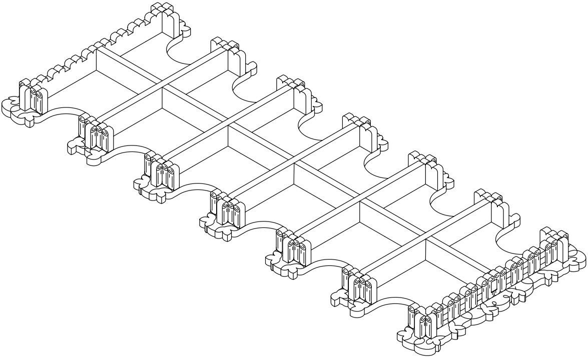

E

①

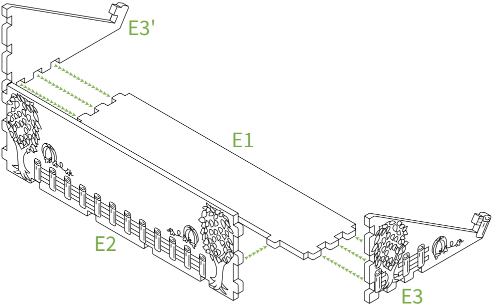

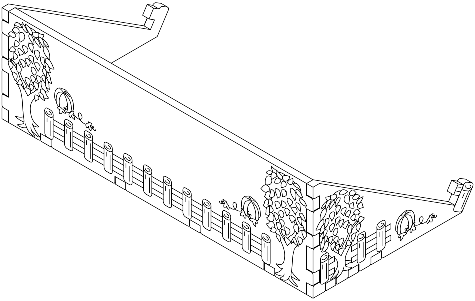

F

①

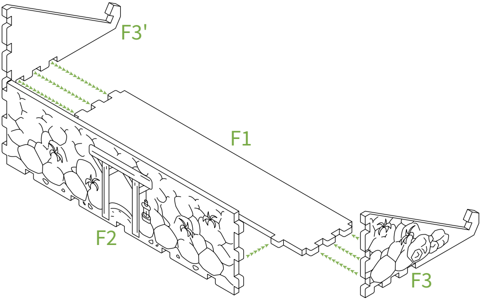

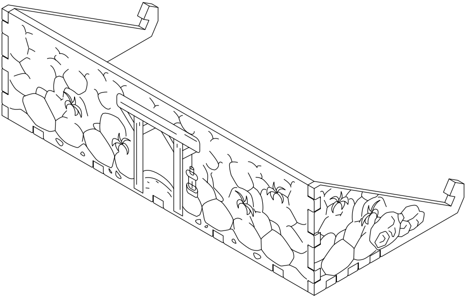

G

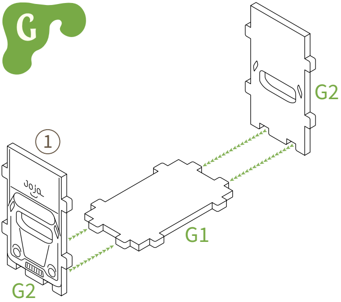

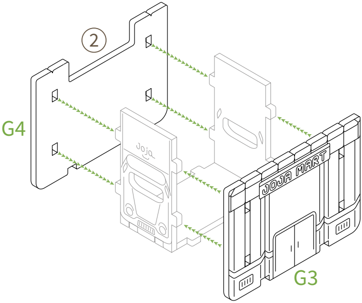
②
G4
JOJA MART
G3

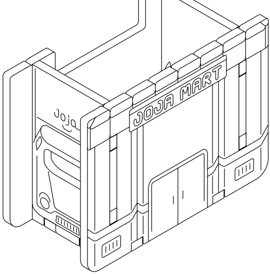
Joja
JOJA MART

H

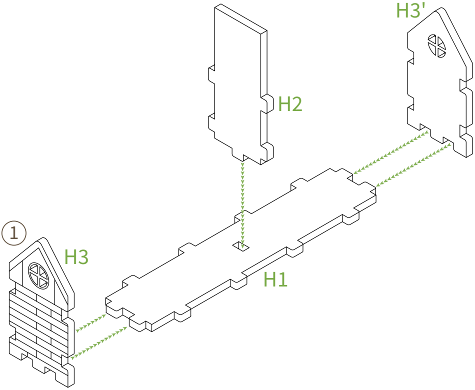

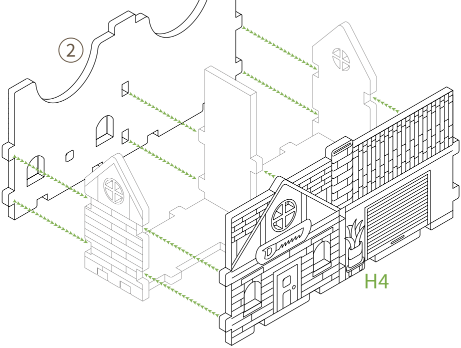

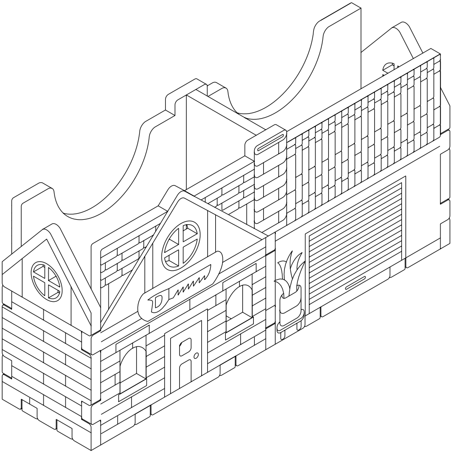

I

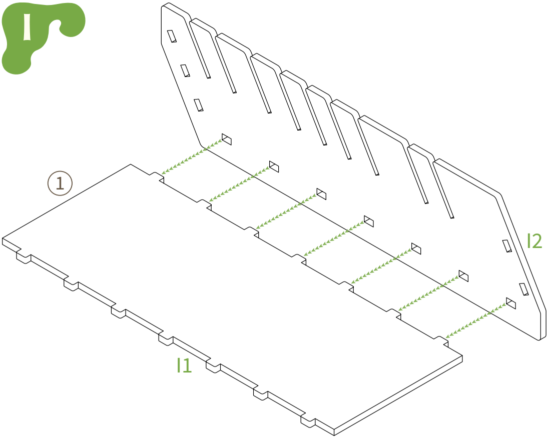

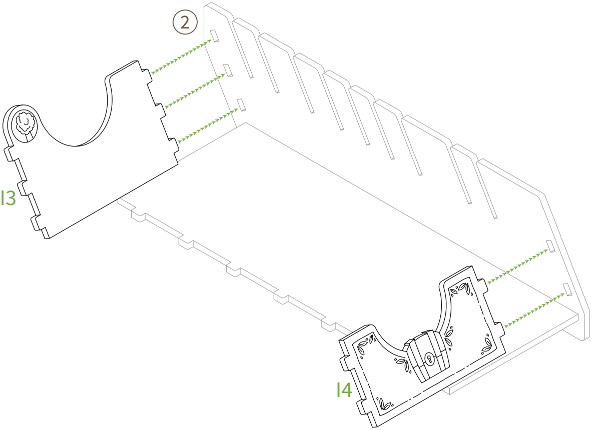

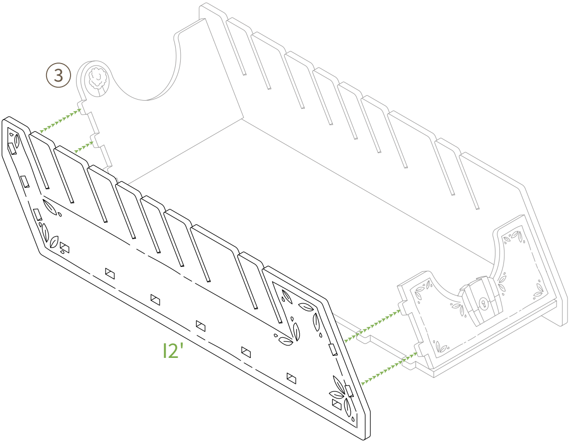

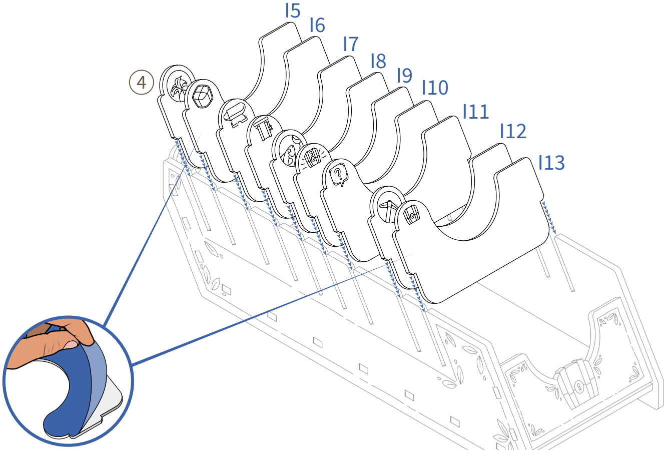
4
I5
I6
I7
I8
I9
I10
I11
I12
I13

ENG: Please, remove protective layer from the acrylic parts (I5-I13) with a box cutter or a thin knife.

UKR: Будь ласка, зніміть захисний шар з акрилових деталей (I5-I13) за допомогою канцелярського або тонкого ножа.

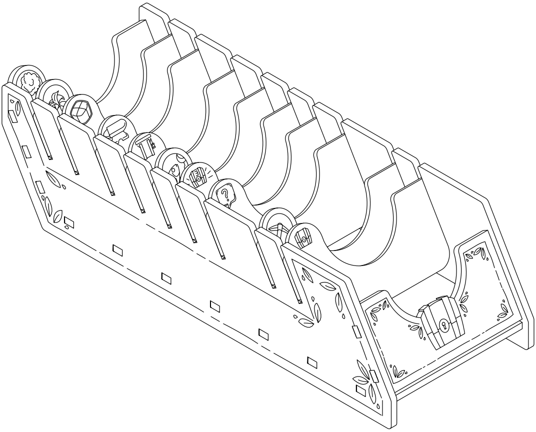

J

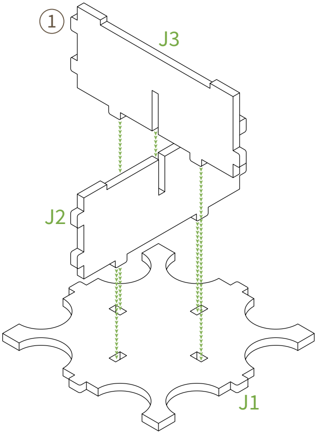

②

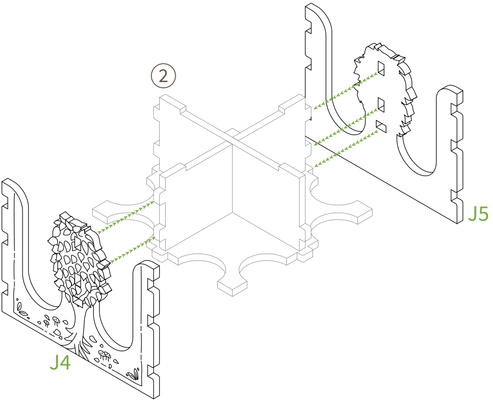

③

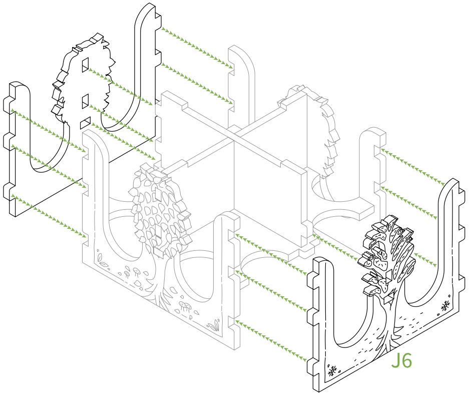

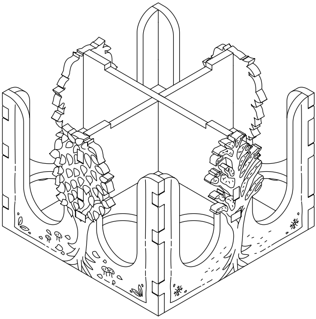

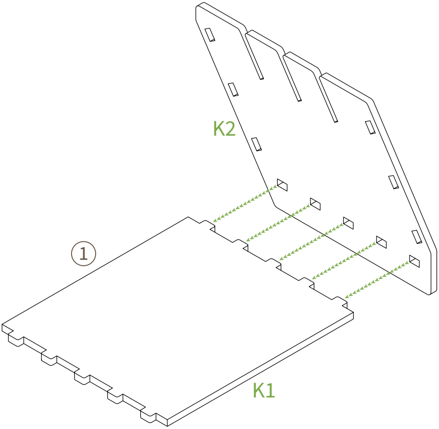

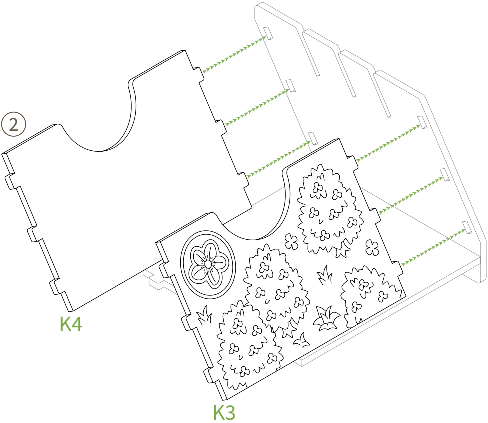

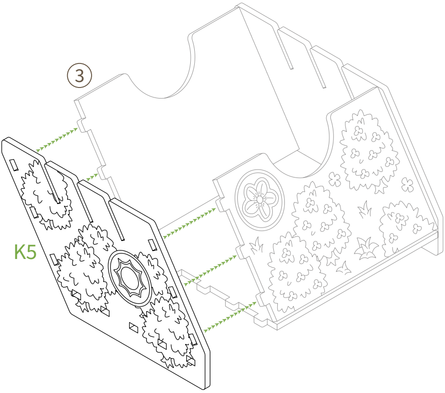

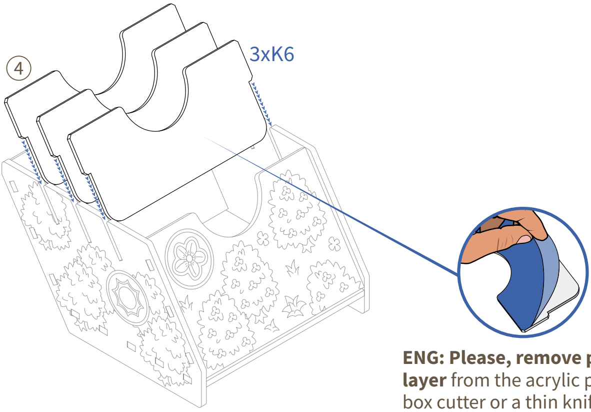

ENG: Please, remove protective layer from the acrylic parts K6 with a box cutter or a thin knife.

UKR: Будь ласка, зніміть захисний шар з акрилових деталей K6 за допомогою канцелярського або тонкого ножа.

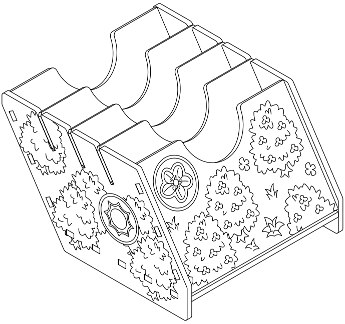

L

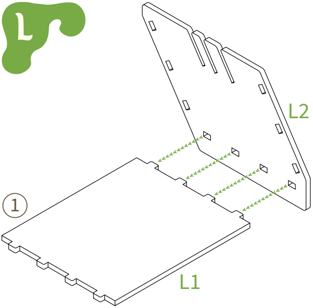

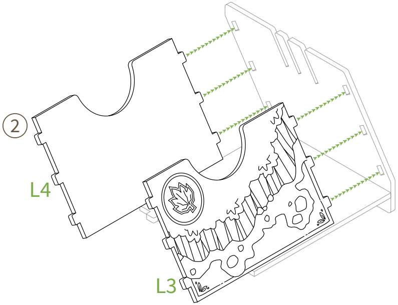

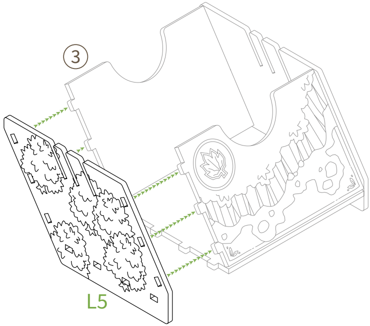

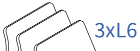

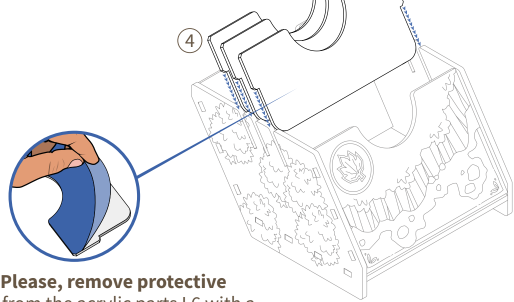

ENG: Please, remove protective layer from the acrylic parts L6 with a box cutter or a thin knife.

UKR: Будь ласка, зніміть захисний шар з акрилових деталей L6 за допомогою канцелярського або тонкого ножа.

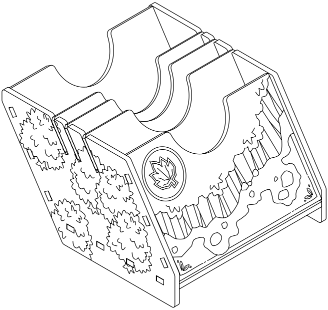

M

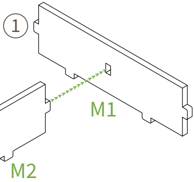

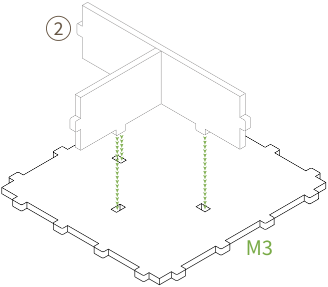

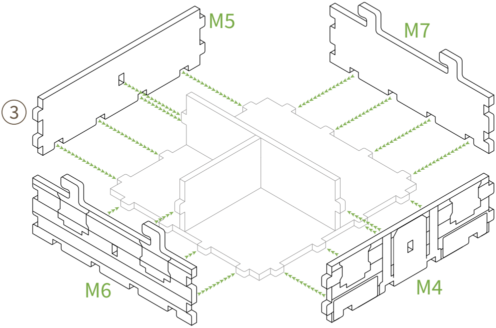

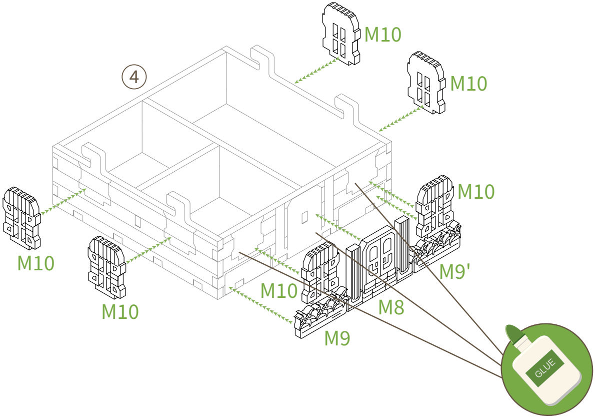
④
M10
M10
M10
M10
M10
M10
M10
M9'
M8
M9
GLUE

ENG: Apply glue to the highlighted areas of parts M4, M6, and M7, then attach parts M8-M10 as shown in the instructions.

UKR: Змастіть клеєм виділені зони деталей M4, M6, M7 та приклейте деталі M8-M10 як показано в інструкції.

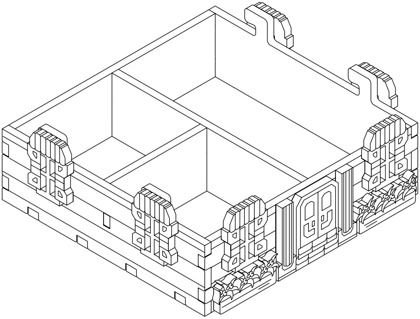

⑤

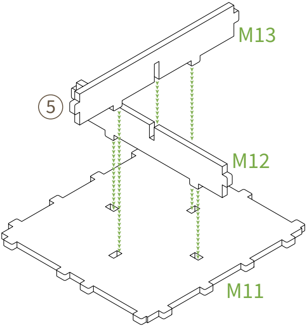

⑥

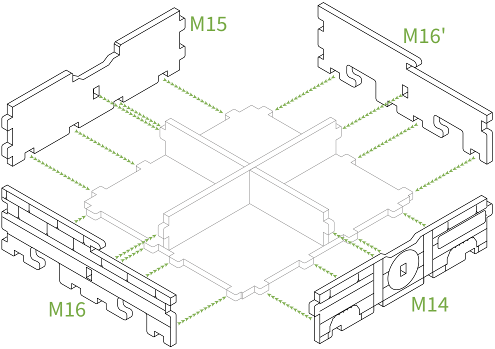
M15
M16'
M16
M14

⑦

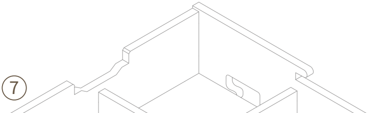

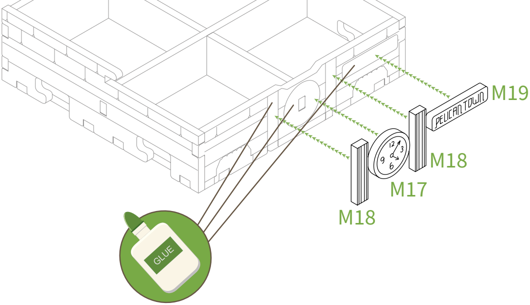
M19
PELICAN TOWN
M18
M17
M18
GLUE

ENG: Apply glue to the highlighted area of part M14, then attach parts M17-M19 as shown in the instructions.

UKR: Змастіть клеєм виділені зони деталі M14 та приклейте деталі M17-M19 як показано в інструкції.

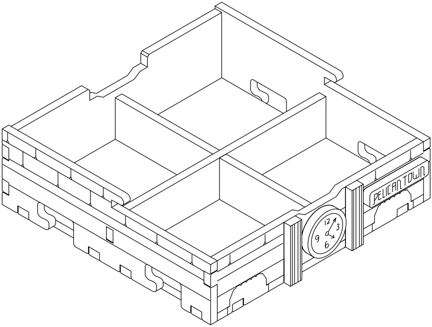
PELICAN TOWN

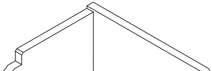

⑧

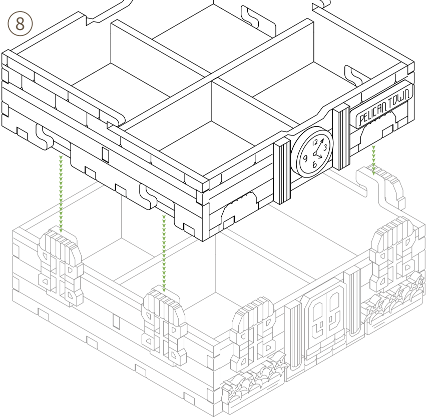
PELICAN TOWN
12
3
6
9

⑨

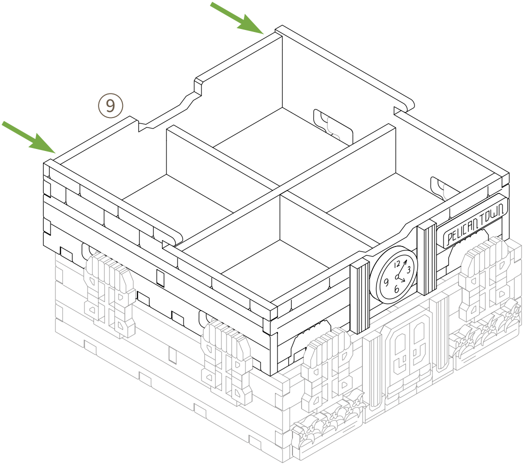
PELICAN TOWN
12
3
6
9

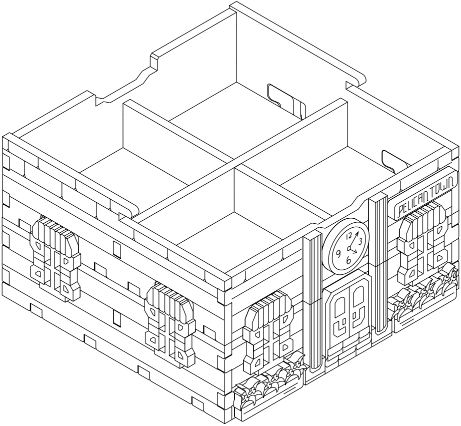
PELICAN TOWN
12
3
9
6

⑩

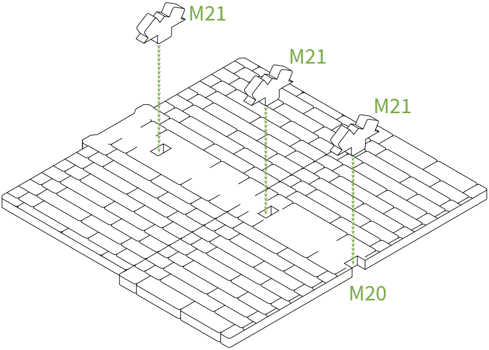
M21
M21
M21
M20

⑪

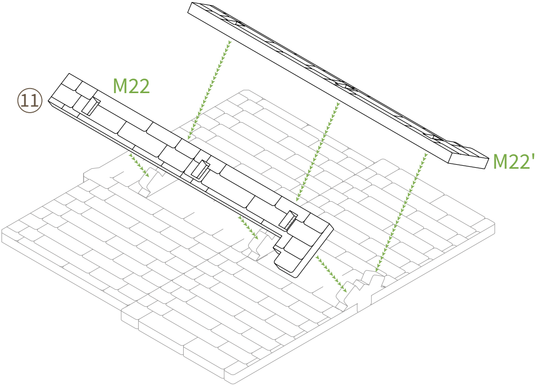

⑫

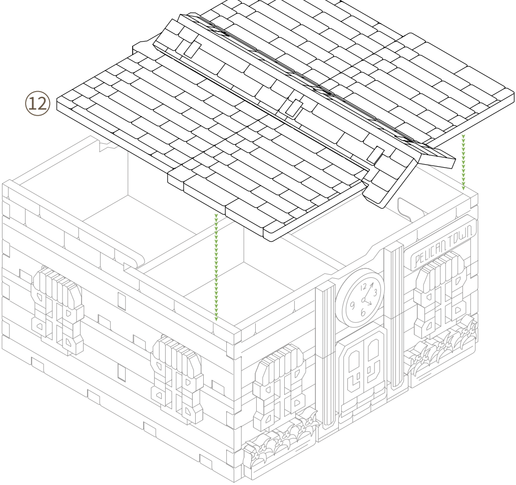
PELICAN TOWN
12
3
9
6

⑬

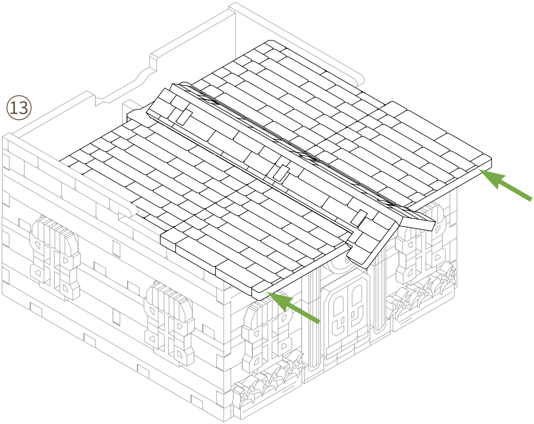

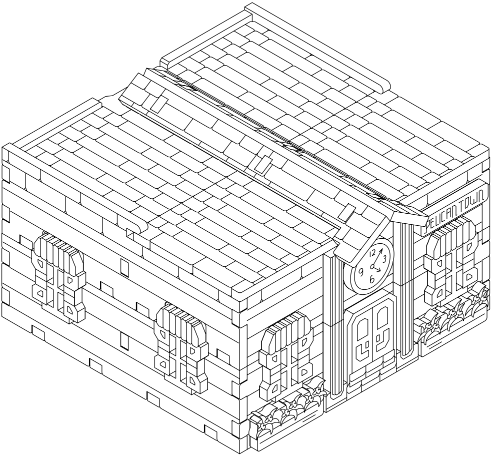
PELICAN TOWN
12
3
6
9

N

①

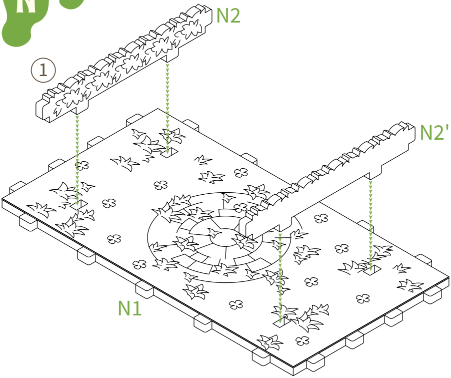

②

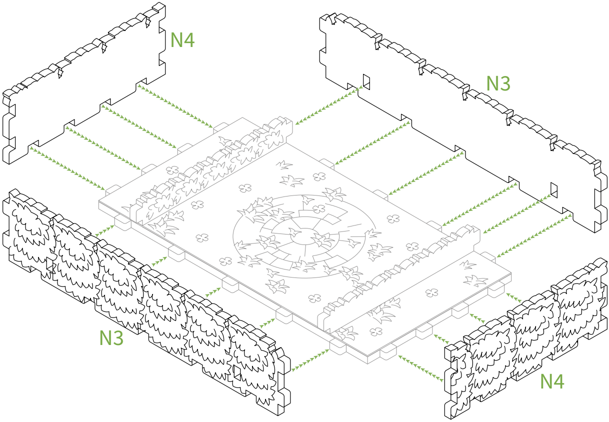

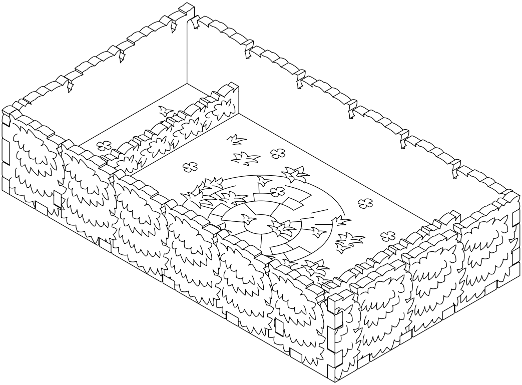

PLACEMENT

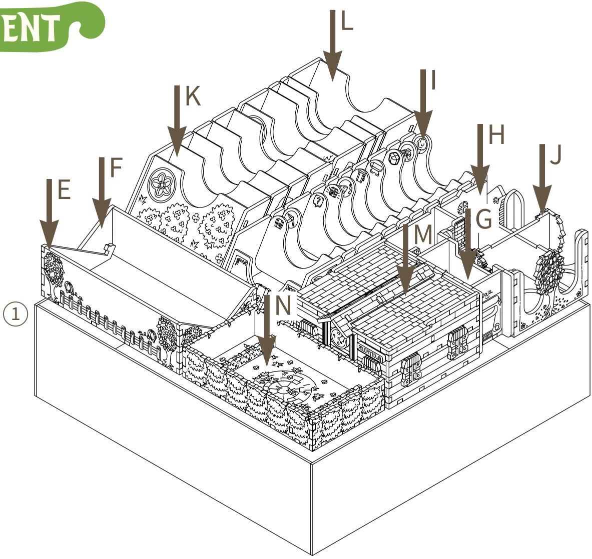
L
K
I
H
J
F
E
G
M
N
①

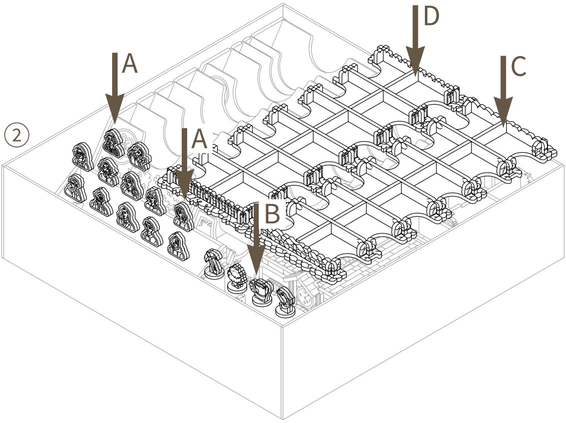

MORE EXCITING TOGETHER!